第7回市川市少年野球秋季五年生大会【小笠原杯争奪戦】(組み合わせ)

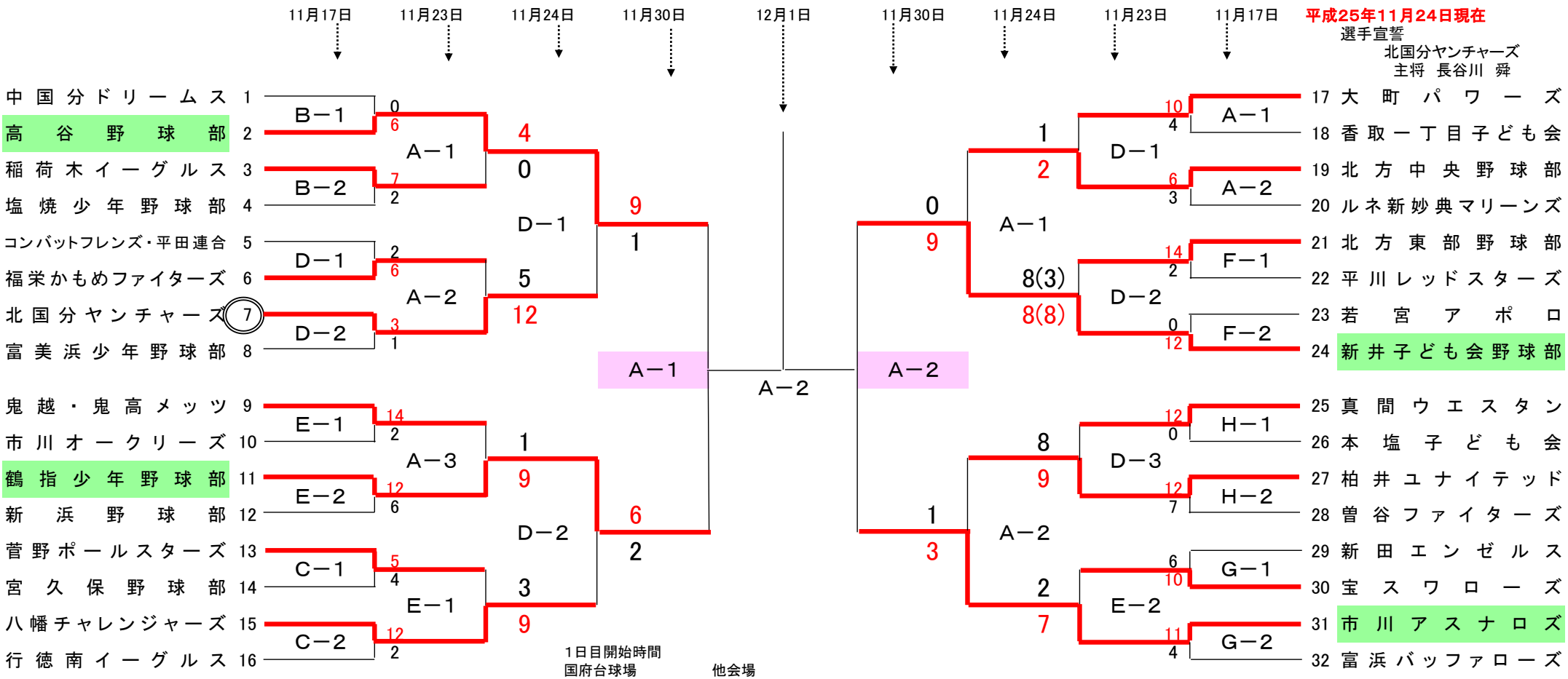

平成25年11月24日現在
選手宣誓
北国分ヤンチャーズ
主将 長谷川 舜

《使用球場》
A－国府台球場
B－東国分少年広場
C－行徳橋グランド10号
D－妙典球場
E－妙典小年広場A
F－塩焼中央公園
G－前北高グランド
H－行徳橋グランド9号

1日目開始時間
国府台球場
第一試合 10:30
第二試合 12:30

他会場
第一試合 11:00
第二試合 13:00

2日目以降開始時間
全会場
第一試合 9:00
第二試合 11:00
第三試合 13:00

三位決定戦
11/30 A－1敗者
11/30 A－2敗者
12/1A-1