第35回市川市少年野球春季大会（組み合わせ）

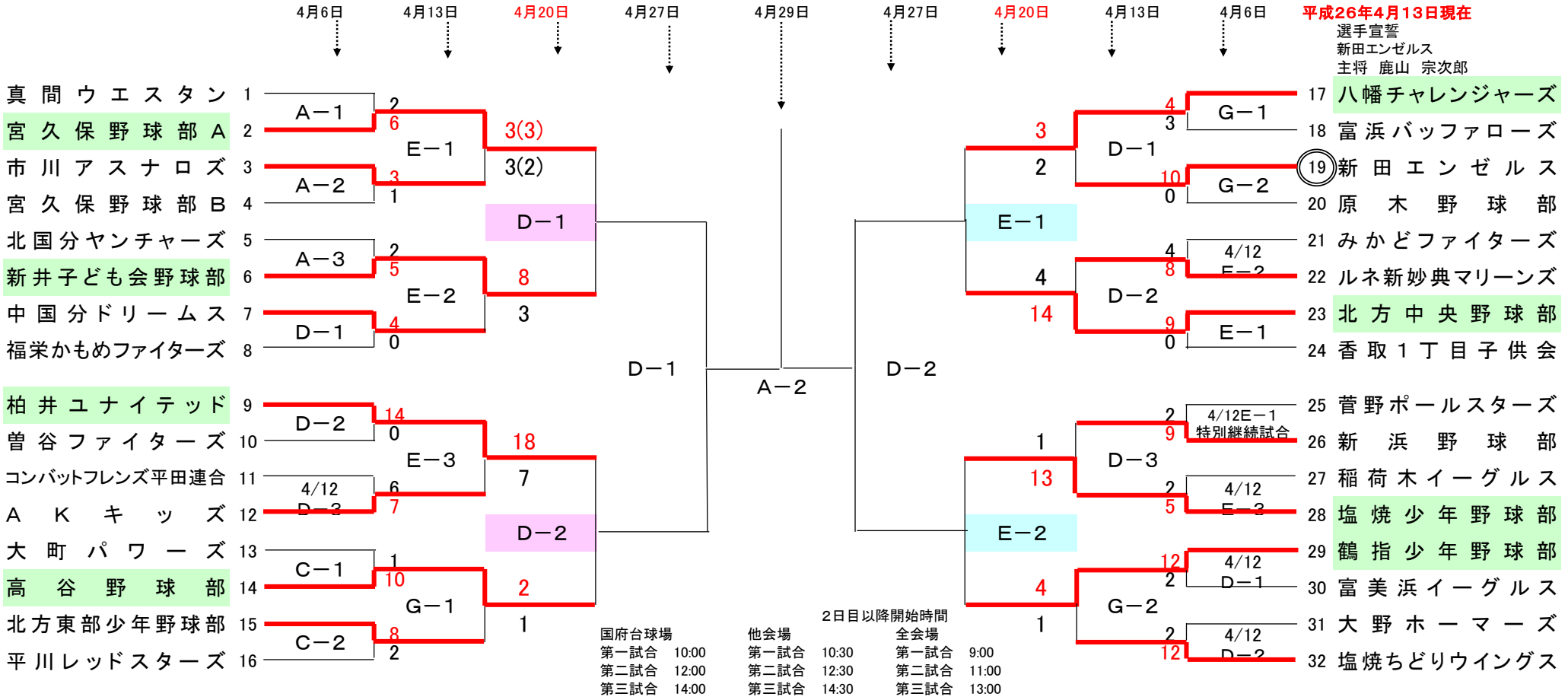

2日目以降開始時間

国府台球場		他会場		全会場	
第一試合	10:00	第一試合	10:30	第一試合	9:00
第二試合	12:00	第二試合	12:30	第二試合	11:00
第三試合	14:00	第三試合	14:30	第三試合	13:00

《使用球場》
A－国府台球場
B－東国分少年広場
C－行徳橋グランド
D－妙典球場
E－妙典小年広場A
G－前北高グランド

日報杯選考会（千葉県大会）　五位決定戦

4/20 E－1 敗者
4/20 D－1敗者
4/27E－1
4/29D-1
4/20 E－2 敗者
4/20 D－2敗者
4/27E－2

三位決定戦

4/27D－1敗者
4/27D－2敗者
4/29 A-1

七位決定戦

4/27E－1敗者
4/27E－2敗者
4/29 D-2