第33回市川市少年野球春季大会（組み合わせ）

平成24年4月8日現在

選手宣誓　平田サターンズ
主将　山口　剛

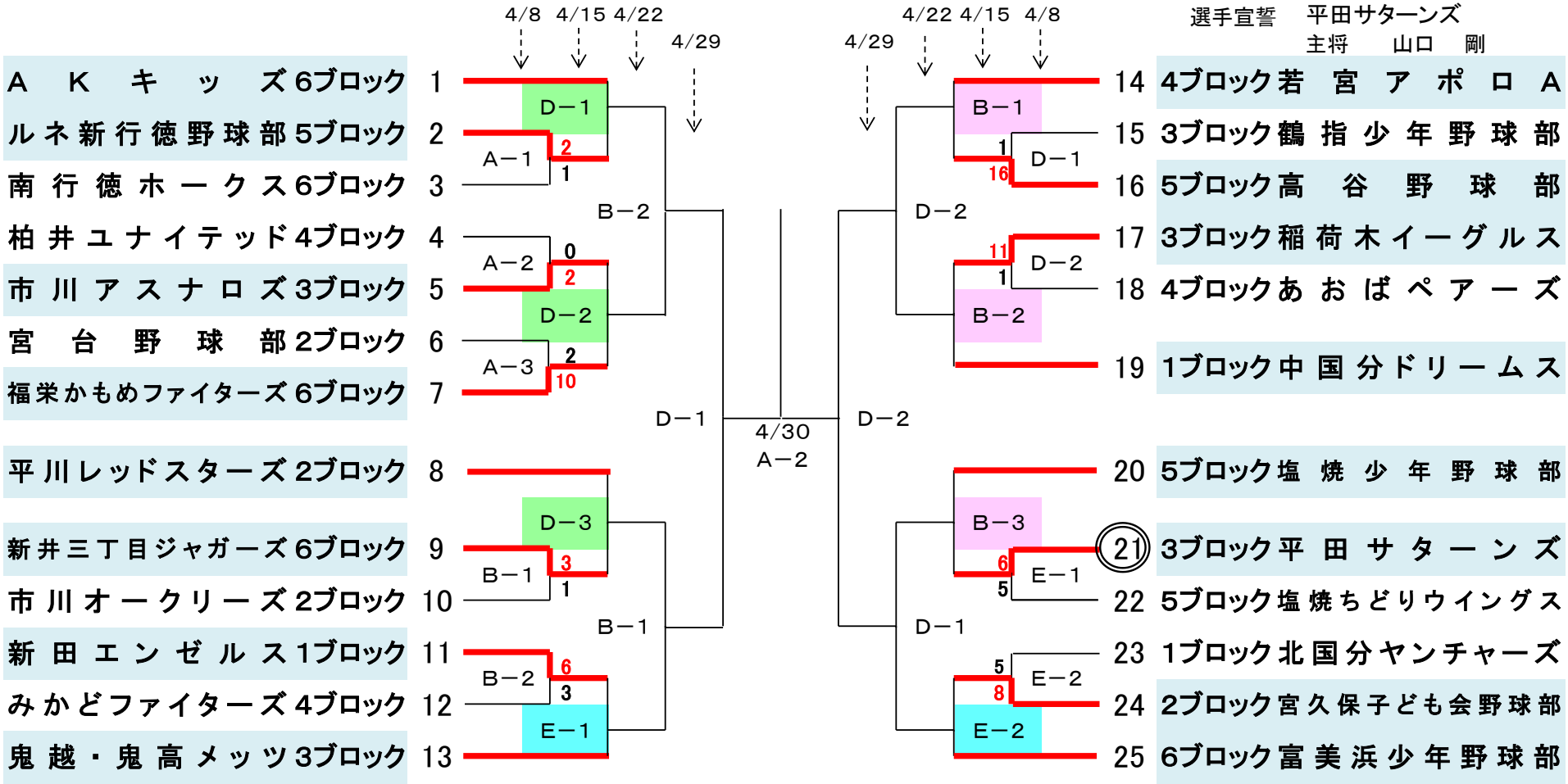

《使用球場》
A−国府台球場
B−東国分少年広場
D−妙典少年野球場
E−妙典小年広場A

《試合開始時間》
第1日… 国府台　10:30
　　他球場　11:00

第2日… 第1試合　9:00
　　第2試合11:00
　　第3試合13:00

日報杯選考会（千葉県大会）

4／22　B−2敗者
4／22　D−2敗者
4／22　B−1敗者
4／22　D−1敗者

4/29B−1
4/29B−2

五位決定戦
4/30
B−1

三位決定戦
4/29　D−2敗者
4/29　D−1敗者
4/30A1

七位決定戦
4/29　B−2敗者
4/29　B−1敗者
4/30B2