第14回　市川市少年野球低学年大会　《組み合わせ》

平成23年7月10日(日)現在

鶴指少年野球部Jr	1	
柏井ユナイテッド	2	
宝スワローズJr	3	
かもめファイターズジュニア	4	
稲荷木イーグルスジュニア	5	
大野ホーマーズ	6	
オークリーズ・曽谷第六連合	7	
真間ウエスタンJr	8	
宮台野球部ジュニア	9	
新浜野球部Jr	10	
原木・田尻連合	11	
あおばペアーズ	12	
ルネ新行徳野球部	13	
新田エンゼルスジュニア	14	
妙典マリーンズJr	15	
AK・香取一丁目連合	16	
鬼越・鬼高メッツ・ジュニア	17	
北国分ヤンチャーズ	18	
市川アスナロズJr	19	
中国分ドリームス	20	
菅野ポールスターズ	21	
南行徳ホークスジュニア	22	
平田サターンズJr	23	
市川南スパローズJr	24	
八幡チャレンジャーズJr	25	
富美浜・行徳南E連合	26	
幸2丁目G・宝S連合	27	
新井子供会野球部	28	
高谷野球部Jr	29	
国府台じゅんさいず	30	
本塩子ども会野球部Jr	31	
新井J・塩浜E連合	32	
塩焼少年野球部	33	
若宮アポロジュニア	34	
平川レッドスターズ	35	
富浜バッファローズ	36	
宮久保子ども会野球部Jr	37	
北方中央野球部Jr	38	
塩焼ちどりウイングスJr	39	
大町・みかどF連合	40	
シラサギ野球部	41	
北方東部Jr	42	

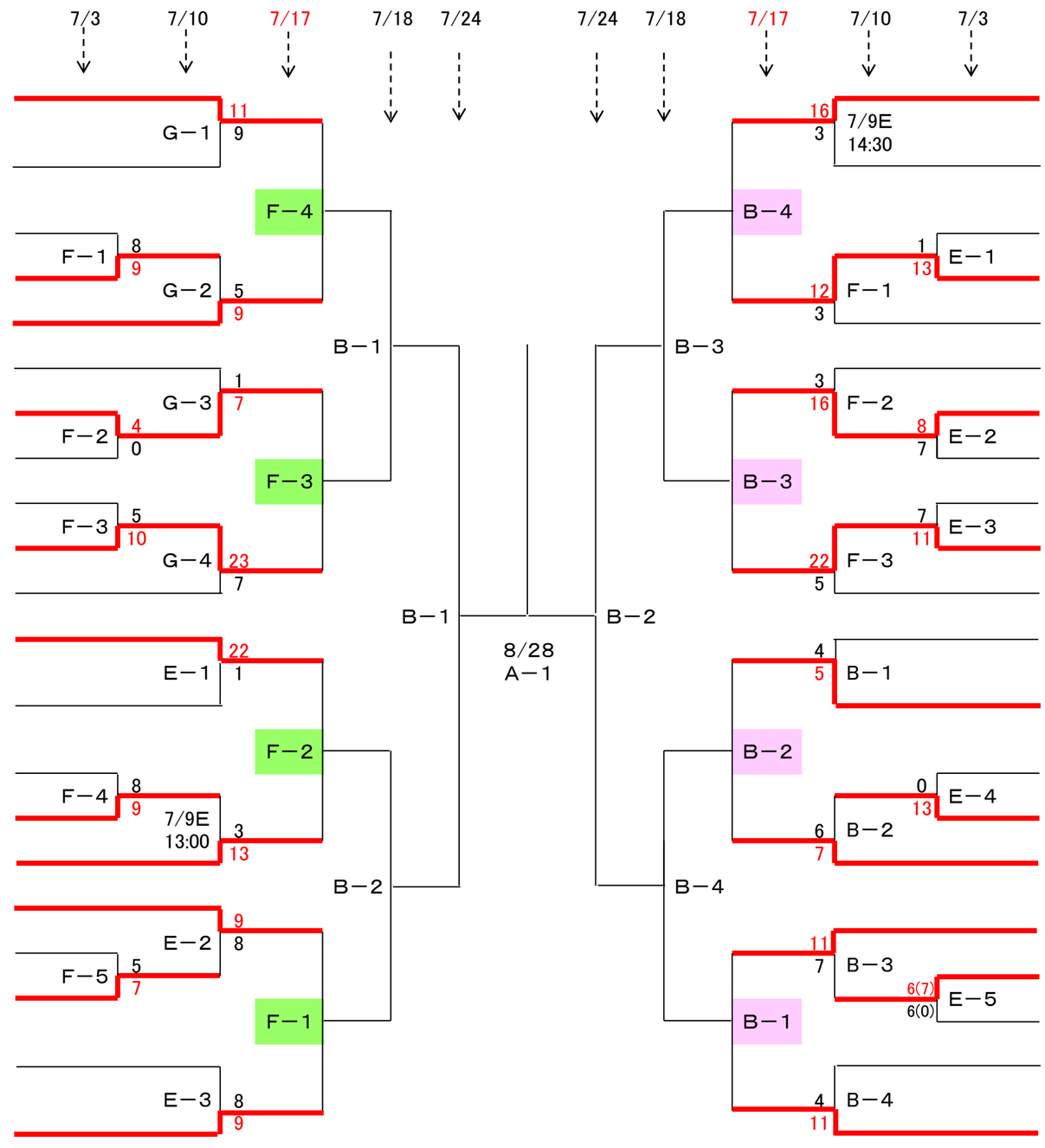

【使用球場】
A−国府台球場
B−東国分少年広場
C−行徳橋グランド
D−妙典小年広場A
E−妙典小年広場B
F−柏井少年野球場二号
G−柏井少年野球場三号

【試合開始時間】
第一試合　8:30
第二試合10:00
第三試合11:30
第四試合13:00
第五試合14:30

三位決定戦

7/24　B−1敗者
7/24　B−2敗者
7/31　B−1